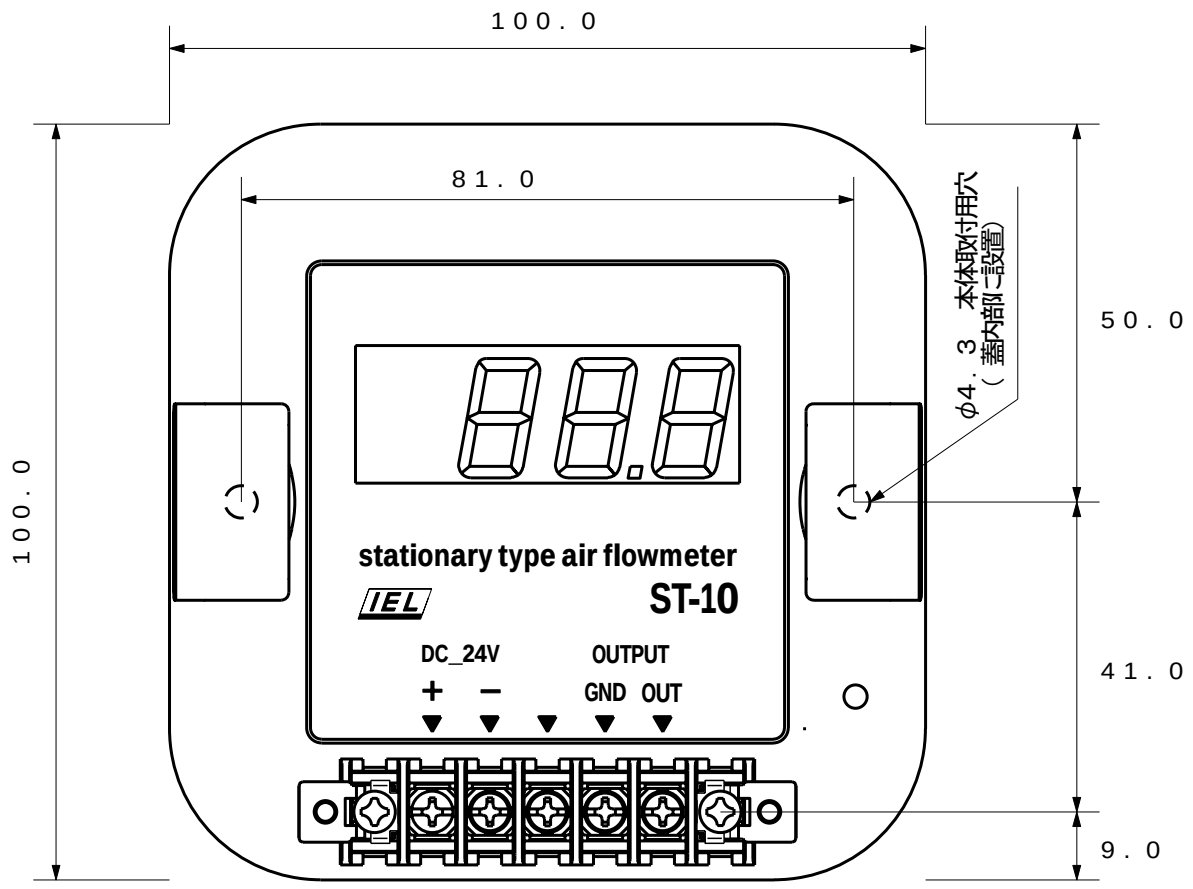

項　目	内　容
被測定流体	清浄な空気又はフィルター通過後の燃焼気体
測定範囲	最大風速 40m/s まで製作可能
使用ダクトサイズ	―
風速　測定精度	23±5℃ ：± (5%read+0.1) m/s
風温　補償範囲	+5 ～ +80℃
アナログ出力	電流：4～20mA　または　電圧：0～5V
本体寸法／重量	100(w)×100(h)×40[54](d)mm　／　300g
センサプローブ寸法	φ8×（　　）mm
電源・出力ケーブル	端子台方式
電源／消費電力	DC-24±1V , 150mA
本体使用環境	+5～40℃・5～85%Rh
付属品	センサ保護兼零風速キャップ 取扱説明書、検査成績書
オプション	1/2PT ダクト取付金具 トレーサビリティ校正証明書 UN318-15 AC アダプタ

端子項目		端子説明
OUTPUT (0～5V)	GND	アナログ出力（−）端子
	0	アナログ出力(＋) 端子
DC_24V (電源)	＋	+24V 供給端子
	−	0V 端子

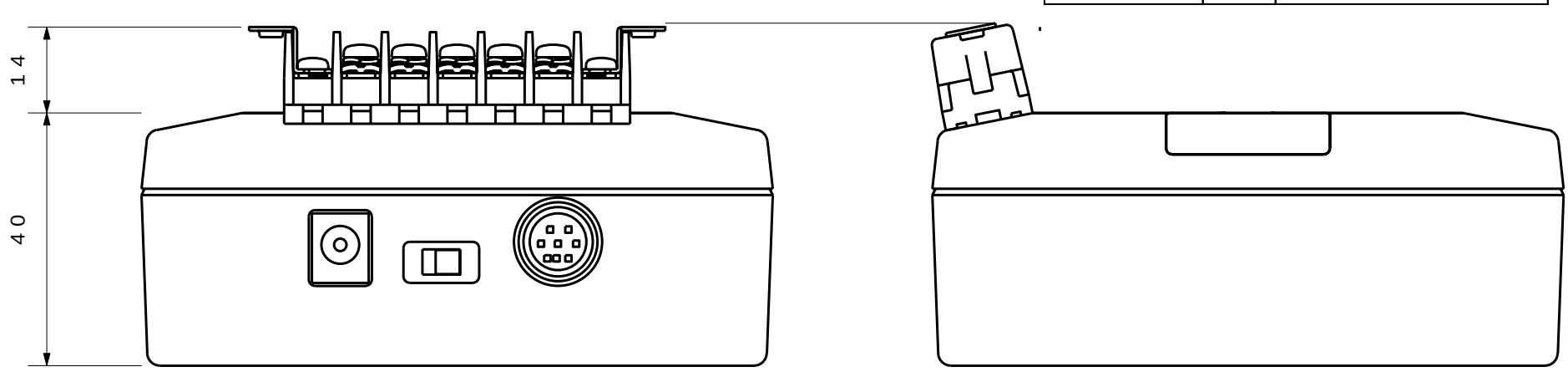

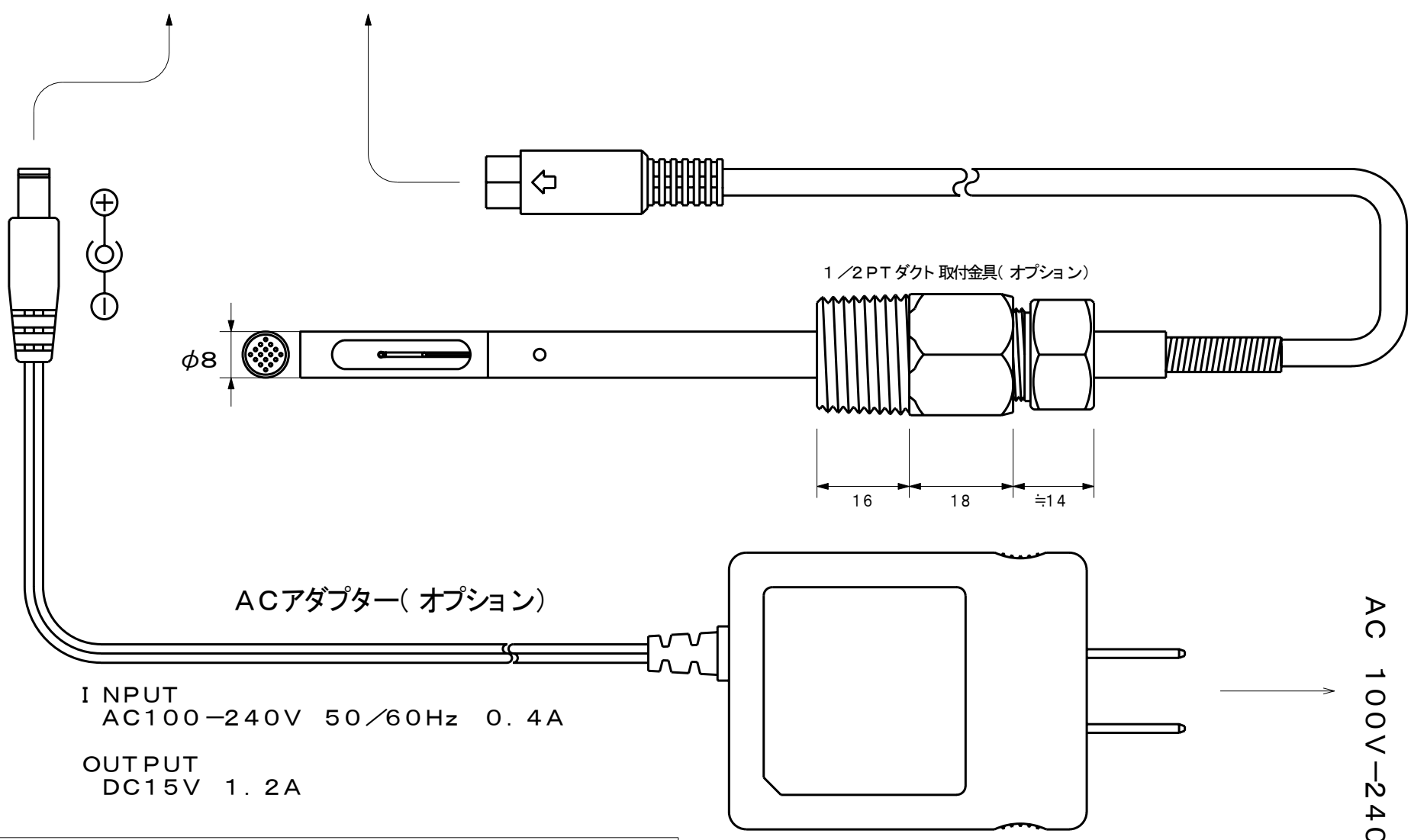

名称	設置型風速(風量) 計　参考図面
図番	SPC−
形式	ST−10A
変更履歴	1A: 新規作成(2024.01.01) 1B: 電源スイッチおよびパイロットランプ追加(2025.01.13)

株式会社アイ電子技研

サイズ	スケール	単位			検図		作成	
A3	1／1	mm						